Instruções de utilização

HOME DELUXE
WIR MACHEN DEIN ZUHAUSE

Divisória de duche BAKI

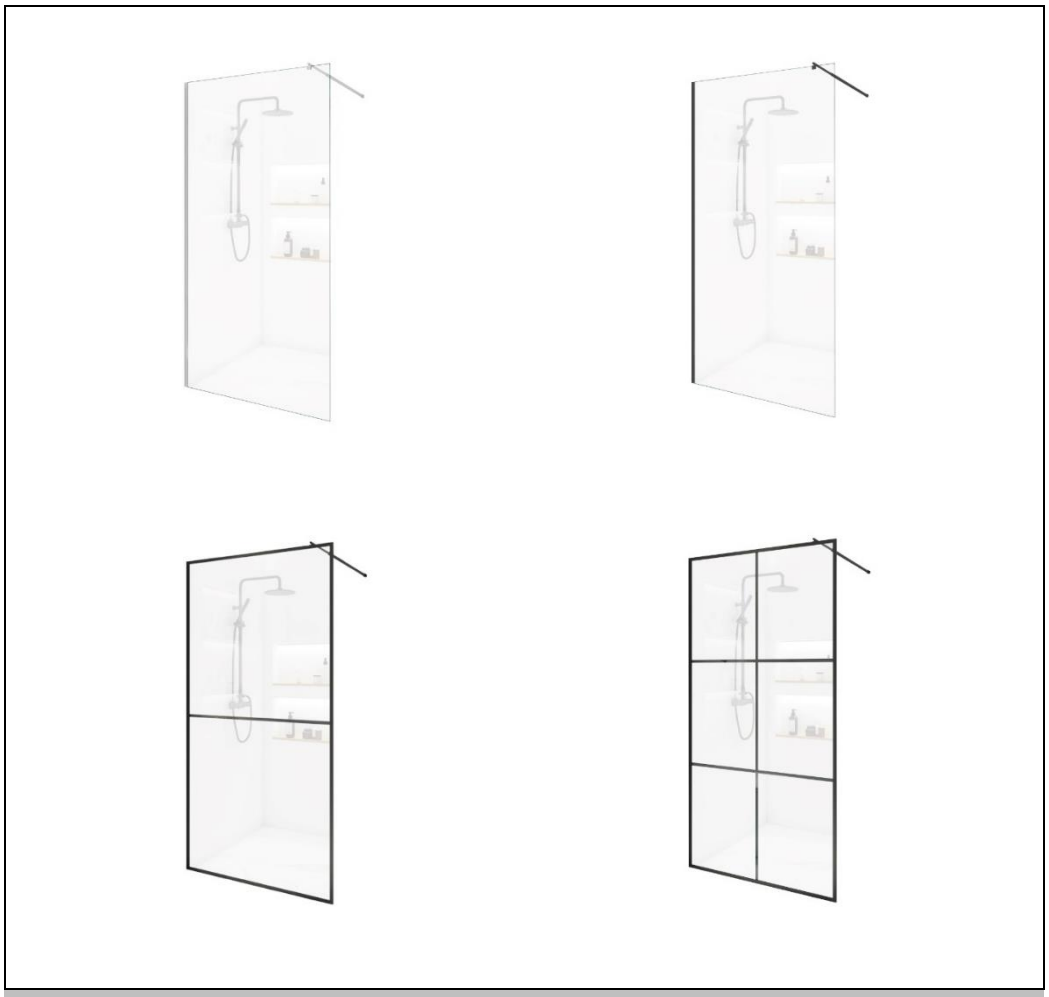

Instruções de utilização originais

Concebido na Alemanha

IMPORTANTE:
GUARDAR PARA FUTURA REFERÊNCIA.
LER COM ATENÇÃO!

Índice

1. Informações gerais 3
1.1. Visão geral do produto 3
1.2. Informações gerais 3
1.3. Informações sobre a garantia 3
2. Informações sobre as instruções de utilização 4
2.1. Disponibilidade das instruções de utilização 4
2.2. Grupos-alvo das instruções de utilização 4
2.3. Informações sobre a tradução 4
2.4. Explicação dos símbolos 4
2.5. Informações gerais sobre as instruções de utilização 4
2.6. Utilização prevista 5
2.7. Instruções gerais de segurança 5
3. Caraterísticas do produto 7
3.1. Especificações técnicas 7
4. Âmbito de fornecimento 9
5. Montagem 12
5.1. Instruções de segurança 12
5.2. Estrutura do produto 13
6. Utilização do produto 19
6.1. Instruções de segurança 19
6.2. Primeira colocação em funcionamento 19
6.3. Funcionamento 19
7. Resolução de problemas 20
8. Manutenção e cuidados 20
8.1. Instruções de segurança 20
9. Desmontagem 20
9.1. Instruções de segurança 20
10. Eliminação 20

Caro cliente,

Obrigado por ter escolhido um produto da **Home Deluxe GmbH**. Esperamos que goste da sua nova divisória de duche BAKI.

As instruções de utilização ajudam-no na instalação, colocação em funcionamento, operação e manutenção do produto. As instruções de utilização e as instruções de segurança devem ser lidas com atenção e na íntegra. Respeite estas instruções para evitar perigos.

1. Informações gerais

1.1. Vista geral do produto

Modelo: Divisória de duche BAKI

Variante	ID do artigo	ID da variante
alumínio	20794	49792
Alumínio preto	20797	49804
Moldura preta	20799	49815
Preto 2 grelhas	20801	49826
Preto 6 grelhas	20803	49837

1.2. Informações gerais

Para cumprir a nossa pretensão, estamos constantemente a melhorar a qualidade, a simplificar a instalação e o funcionamento e a adaptar os produtos às necessidades dos clientes. Devido a estas alterações, a versão atual das instruções de utilização pode ser consultada na nossa página inicial.

O termo "produto" é utilizado nas instruções de utilização para a "divisória de duche BAKI".

1.3. Garantia

A responsabilidade legal por defeitos e os direitos de garantia aplicam-se a partir da data de compra.

A Home Deluxe GmbH não se responsabiliza por danos causados pelo incumprimento das instruções de utilização. As reclamações resultantes de uma instalação ou utilização incorrecta estão excluídas da garantia. Em caso de defeitos no produto, é favor contactar o nosso serviço de apoio ao cliente por escrito através do formulário de contacto na nossa página inicial, indicando o nome do produto, o número de série e uma fotografia da placa de identificação:

Home Deluxe GmbH
Schanzeweg 2
32312 Lübbecke
Lübbecke, Alemanha
Tel: +49 (0)5743 6181-0
www.home-deluxe-gmbh.de

Se tiver mais alguma questão, contacte a nossa equipa de apoio ao cliente através do formulário de contacto

2. Informações sobre as instruções de utilização

2.1. Disponibilidade das instruções de utilização

As instruções de utilização fazem parte do produto e devem ser mantidas completas e na proximidade imediata do produto.

2.2. Grupos-alvo das instruções de utilização

As instruções de utilização devem ser lidas e observadas por todas as pessoas envolvidas numa das seguintes actividades ou utilizações:

- Desembalagem
- Montagem / instalação
- Colocação em funcionamento / operação
- Manutenção / teste / cuidados
- Resolução de problemas / reparação
- Eliminação

2.3. Informações de tradução

As instruções de utilização originais foram redigidas em alemão. Qualquer outra língua disponível é uma tradução da versão alemã.

2.4. Explicação dos símbolos

Símbolo	Explicação do símbolo
	**AVISO** Este símbolo indica possíveis perigos que podem resultar em ferimentos graves ou fatais. Antes de efetuar o passo de instalação ou aplicação correspondente, deve ser lida a nota correspondente.
	**INFORMAÇÃO** O símbolo fornece informações importantes e indica danos materiais. Antes de efetuar o respetivo passo de instalação ou de aplicação, é necessário ter em atenção estas indicações para compreender os problemas e evitar danos.
	**Ler as instruções de utilização** Este símbolo indica que as instruções de utilização devem ser lidas cuidadosamente antes da montagem/instalação e/ou operação do aparelho.
	**Ler as instruções de reparação** Este símbolo indica que deve ser contactado o centro de assistência autorizado mais próximo, caso seja necessário proceder a reparações.

2.5. Informações gerais sobre as instruções de utilização

As instruções de utilização referem-se à divisória de duche BAKI. Contém informações importantes sobre a instalação, funcionamento, manutenção e limpeza. As instruções de utilização, em particular as instruções de segurança, devem ser lidas cuidadosamente antes de utilizar o produto; guarde as instruções de utilização num local seguro. Utilize o produto apenas como descrito nestas instruções de utilização para evitar ferimentos ou danos acidentais. Se a divisória de duche BAKI for entregue a terceiros, estas instruções de utilização também devem ser entregues.

2.6. Utilização prevista

O produto é de alta qualidade, duradouro e destina-se ou é adequado exclusivamente para uso privado, numa medida razoável e habitual. Além disso, o nosso produto **não se** destina a uma utilização comercial. A utilização comercial só é permitida com a autorização escrita da Home Deluxe GmbH.

O produto destina-se a ser utilizado como divisória de duche na casa de banho

Utilizar o produto apenas como descrito neste manual de instruções. Qualquer outra utilização é considerada incorrecta e pode provocar danos materiais ou pessoais. O fabricante não se responsabiliza por danos causados por uma utilização incorrecta ou inadequada.

2.7. Instruções gerais de segurança

Avisos gerais de perigo



- O manuseamento incorreto pode provocar lesões pessoais e danos materiais consideráveis. Por este motivo, os trabalhos de montagem, instalação, colocação em funcionamento, resolução de problemas, manutenção e reparação só podem ser efectuados por pessoal qualificado.
- Montar o produto **apenas** se o volume de fornecimento estiver completo e em perfeitas condições.
- Certifique-se de que todas as peças não estão danificadas e estão corretamente montadas. Em caso de montagem incorrecta, existe o risco de ferimentos. As peças danificadas podem afetar a segurança e o funcionamento.
- Instalar o produto apenas numa superfície segura, nivelada e firme.
- Não efetuar quaisquer alterações no produto.
- Verifique a fixação em intervalos regulares.

Perigo para as crianças



- **Perigo de asfixia!** Manter as crianças afastadas dos materiais de embalagem.
- Manter as crianças afastadas do produto.
- Manter as crianças afastadas do local de montagem enquanto o produto estiver a ser montado. O volume de fornecimento contém peças pequenas que podem ser engolidas ou causar ferimentos graves.
- **Risco de ferimentos!** O produto não é um brinquedo para crianças, uma parede de escalada ou um equipamento desportivo. Existe um risco de acidente ao subir para o produto, que pode provocar a morte.
- As crianças podem ferir-se quando brincam com o produto ou quando se puxam para cima do produto.
- Não instale o produto diretamente ou nas imediações de uma área de jogo.
- Explicar às crianças como utilizar corretamente o produto e nunca as deixar sem vigilância enquanto brincam.
- Retirar todos os objectos afiados, vidros partidos ou pedras das imediações do produto. Certificar-se de que as crianças que estão a brincar não correm riscos.
- Explicar às crianças como manusear corretamente o produto.
- Certifique-se de que as crianças pequenas não põem peças pequenas na boca.

Risco de ferimentos

O manuseamento incorreto do produto pode provocar ferimentos



- Verificar se o produto apresenta danos visíveis antes de cada utilização.
- Não efetuar alterações na conceção do produto. Quaisquer alterações devem ser autorizadas por escrito pelo fabricante e efectuadas de acordo com as instruções.
- Se o produto estiver danificado, não deve continuar a ser utilizado. As peças danificadas devem ser reparadas ou substituídas por peças sobressalentes originais.
- Assegurar-se de que o produto é fixado de forma permanente para evitar ferimentos.

Risco de danos



- O manuseamento incorreto do produto pode provocar danos.
- Os trabalhos de reparação e manutenção do sistema elétrico só podem ser efectuados por um eletricista qualificado.
- Não abra a embalagem com objectos afiados (por exemplo, facas, tesouras ou similares), pois isso pode danificar o produto. Ter cuidado ao abrir.
- Se abrir a embalagem de forma descuidada com uma faca ou outros objectos afiados, o produto pode ficar danificado. Tenha muito cuidado ao abrir.
- Não subir para cima do produto, pois existe o risco de queda e tombamento.
- Não utilizar o produto perto de fontes de calor ou de chamas abertas.

Risco de explosão



- **Atenção**: Não guarde substâncias altamente inflamáveis, combustíveis ou explosivas no interior do produto. As substâncias altamente inflamáveis podem incendiar-se.

3. Caraterísticas do produto

3.1. Dados técnicos

BAKI	80 cm	90 cm
Dimensões (A x L x P)	200 x 80 x 1 cm	200 x 90 x 1 cm
peso	39,5 kg	44 kg
Material da estrutura	alumínio	alumínio
Material da barra de estabilização	Aço inoxidável	aço inoxidável

100 cm	110 cm	120 cm	130 cm
200 x 100 x 1 cm	200 x 110 x 1 cm	200 x 120 x 1 cm	200 x 130 x 1 cm
48,5 kg	53 kg	57,5 kg	62 kg
alumínio	Alumínio	Alumínio	alumínio
Aço inoxidável	Aço inoxidável alumínio	Aço inoxidável	Aço inoxidável

140 cm	150 cm	160 cm
200 x 140 x 1 cm	200 x 150 x 1 cm	200 x 160 x 1 cm
67 kg	72 kg	76 kg
alumínio	alumínio	Alumínio
Aço inoxidável	Aço inoxidável	Aço inox

Desenho dimensional

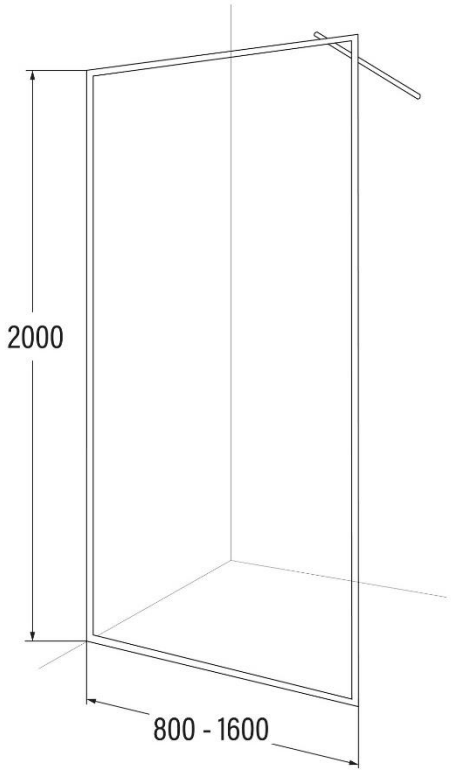

Alle Maßangaben in mm

4. Âmbito de entrega

Verificar se a embalagem apresenta danos externos aquando da entrega. Além disso, imediatamente após a desembalagem, verificar se o volume de fornecimento está completo e se o produto e todos os componentes estão em perfeitas condições. Montar o produto apenas se o volume de fornecimento estiver completo e sem danos.

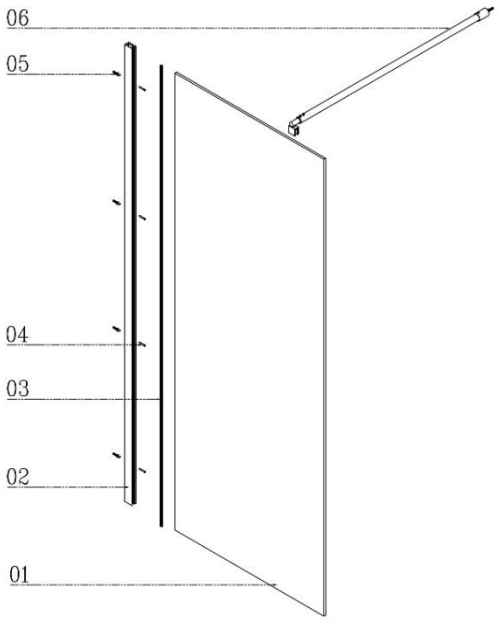

Alumínio e preto

Não.	Descrição	Quantidade	Imagens
1.	Painel de vidro	1	
2.	Perfil de ligação à parede	1	
3.	Moldura do quadro	1	
4.	Parafuso	4	
5.	Cavilha	4	
6	Suporte do tirante	1	
7	Barra de ligação	1	

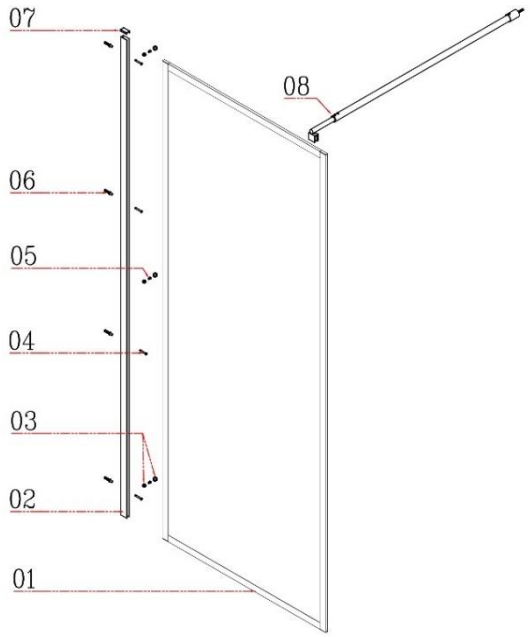

Quadro preto, 2 grelhas e 6 grelhas

Não.	Descrição	Quantid-ade	Quadros
1.	Painel de vidro	1	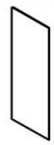
2.	Perfil de ligação à parede	1	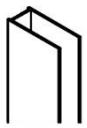
3.	Porca	1	
4.	Parafuso	4	
5.	Parafuso	1	
6	Cavilha	4	
7	Tampa de cobertura	1	
8	Barra de ligação	1	

5. Montagem

Antes de montar o telhado do pátio, pode ser necessário apresentar um pedido de construção às autoridades competentes ou respeitar as distâncias em relação aos vizinhos e aos limites da propriedade. Por isso, antes de proceder à montagem, verifique cuidadosamente os requisitos e as condições legais na sua região!

5.1. Instruções de segurança

Todas as informações sobre saúde e segurança devem ser lidas.

Risco de ferimentos
Um manuseamento incorreto durante a instalação pode provocar ferimentos



- O seu produto é entregue em várias embalagens. Certifique-se de que as embalagens são abertas por cima. Tenha muito cuidado ao abrir as embalagens, uma vez que estas contêm peças frágeis e vidro.
- Imediatamente após a desembalagem, verifique se o âmbito da entrega está completo e se o produto e todas as peças estão em perfeitas condições.
- **Só** montar o produto se o volume de fornecimento estiver completo e em perfeitas condições.
- Montar o produto apenas numa superfície segura, nivelada e firme.
- Observar as condições climatéricas antes de montar o produto. Não o coloque como quebra-vento direto. Isto pode ter um efeito negativo na estática.
- Fixar, montar o produto numa parede e numa superfície sólida. A instalação deve ser efectuada por um especialista qualificado.
- Antes de instalar o produto na parede, verificar se esta pode suportar a carga de forma permanente.
- Utilizar o material de fixação correto para a montagem na parede.
- Respeitar sempre as dimensões de instalação e utilizar o material de instalação fornecido.
- Os erros de funcionamento, os erros de montagem ou os danos causados pela montagem estão excluídos da garantia.
- Não colocar as peças do produto contra o vento durante a montagem e a própria montagem. Prestar atenção a eventuais linhas eléctricas. Não colocar o produto debaixo de árvores para que não possa ser danificado por ramos pendentes ou tempestades.
- São necessárias pelo menos 3 pessoas para montar o produto.
- Se necessário, utilizar escadas adequadas para a montagem. Assegurar-se de que tem um pé seguro quando trabalha em altura.
- Usar vestuário de proteção, como sapatos e luvas de proteção, durante a montagem.
- **Gostaríamos de chamar a atenção para o facto de a Home Deluxe GmbH não assumir quaisquer custos de montagem ou de serviços manuais - como, por exemplo, custos de electricistas ou custos de especialistas comparáveis.**

5.2. Montagem do produto

O produto é fornecido desmontado e pode ser montado com pouco esforço. Siga cuidadosamente as instruções de montagem. Se as instruções não forem seguidas, o funcionamento e a segurança do produto não podem ser garantidos.

Ferramentas necessárias

	Nível de bolha de ar		Fita métrica
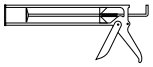	Pistola de silicone		Faca de corte
	martelo	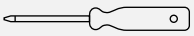	Chave de fendas
	Berbequim/ Aparafusadora sem fios		

- As instruções seguintes devem ser lidas com atenção.

Montagem da divisória de duche BAKI alumínio e preto

Ilustração	Instruções de montagem
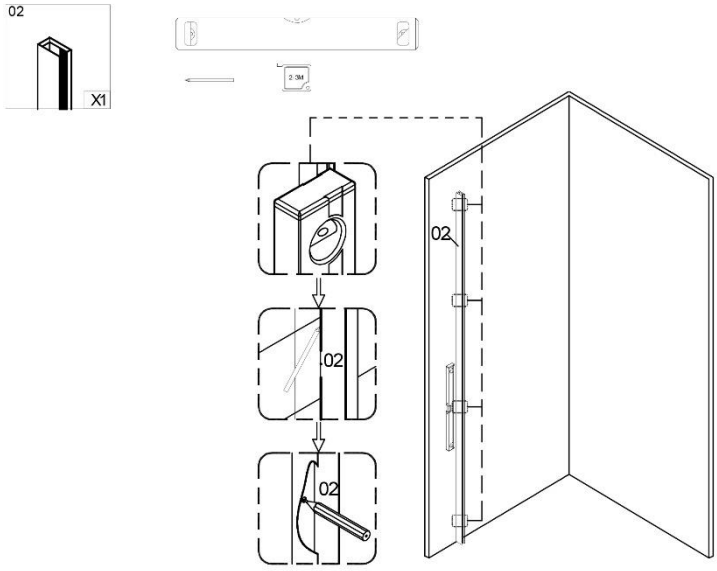	**Passo 1:** Marque a posição correta dos furos com o nível de bolha de ar e um lápis.

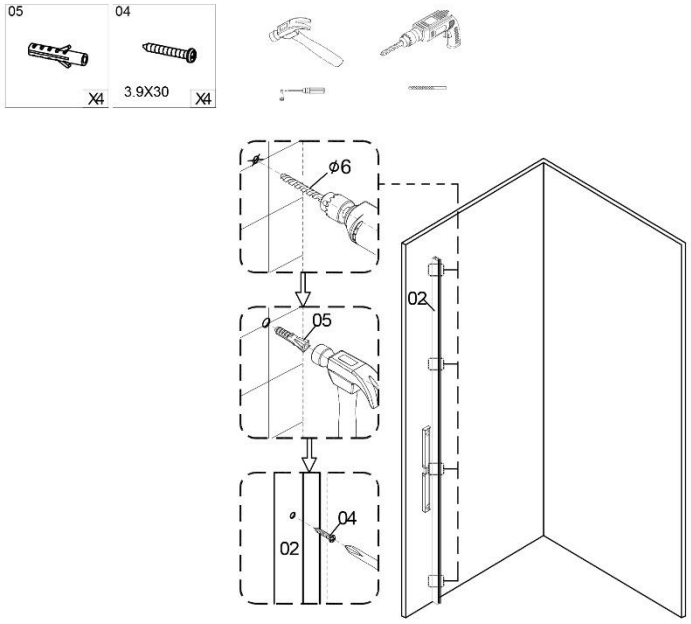

Passo 2:
Faça os furos nas posições marcadas. Introduzir a cavilha e apertar os parafusos.

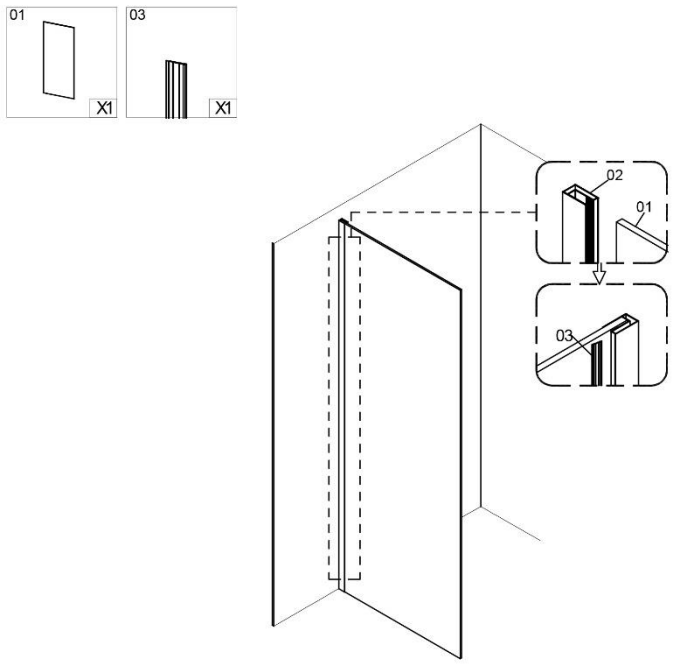

Passo 3:
Coloque o perfil de ligação à parede, bem como a moldura do caixilho, no vidro.

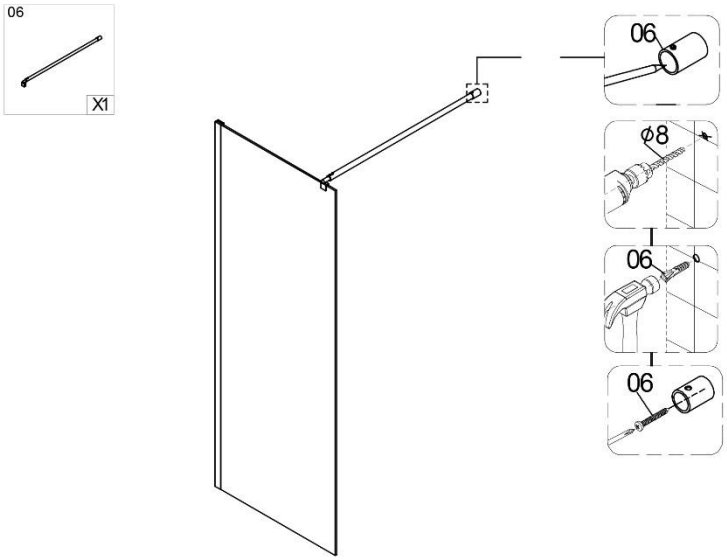	**Passo 4:** Marque os orifícios na parede para a barra de tração e aperte o parafuso.
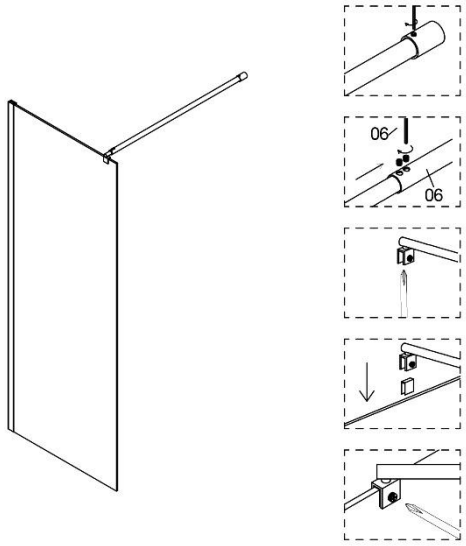	**Passo 5:** Insira o tirante e fixe-o com o suporte do tirante.

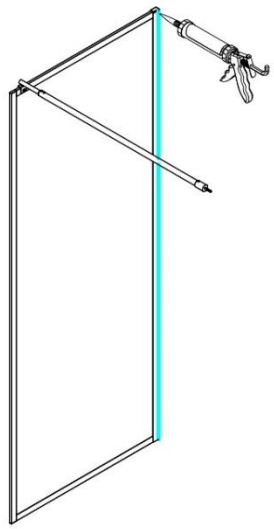 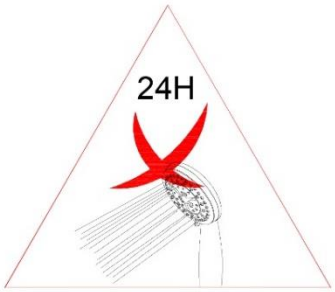	**Passo 6:** Selar a divisória do duche com silicone. Certifique-se de que o duche não é utilizado durante 24 horas.

Instalação da divisória de duche BAKI com estrutura preta 2 grelhas, 6 grelhas

Ilustração	Descrição
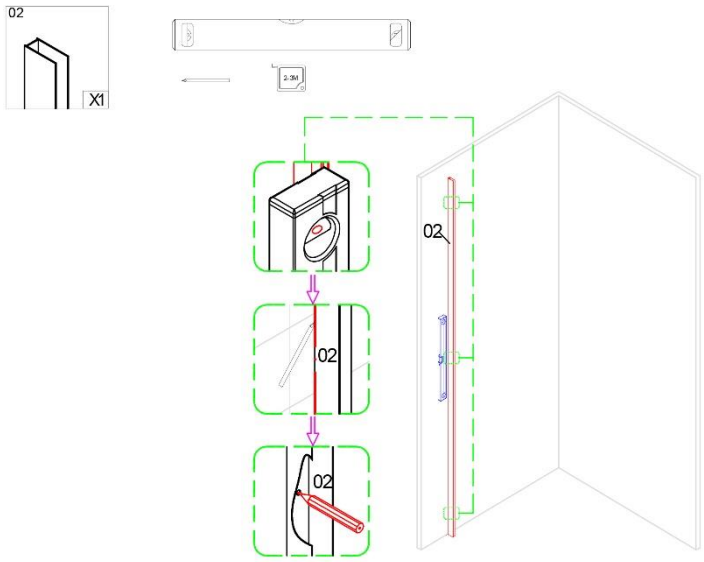	**Passo 1:** Marque a posição correta dos furos com o nível de bolha de ar e um lápis.
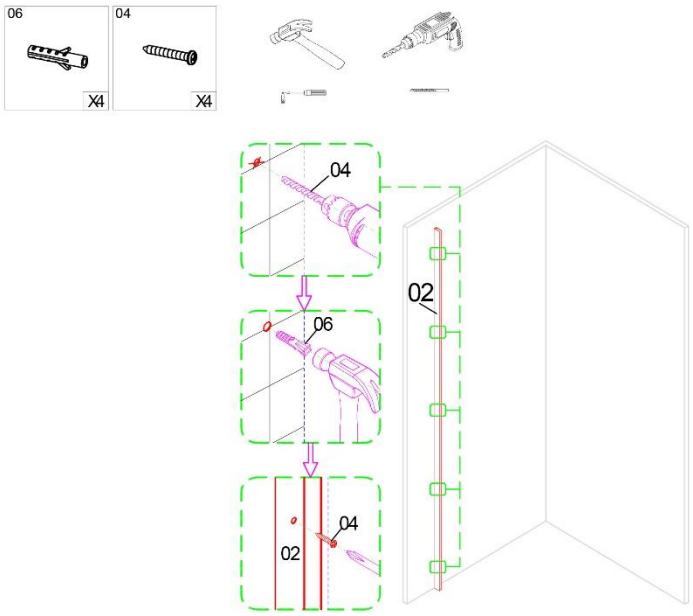	**Passo 2:** Faça os furos nas posições marcadas. Introduzir a cavilha e apertar os parafusos.

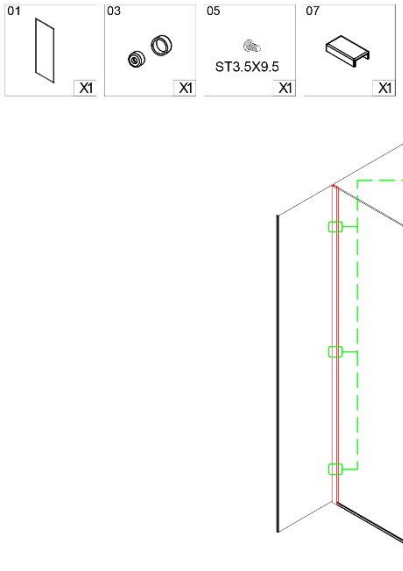	**Passo 3:** Coloque o perfil de ligação à parede, bem como a moldura do caixilho, no vidro. Colocar a tampa de cobertura.
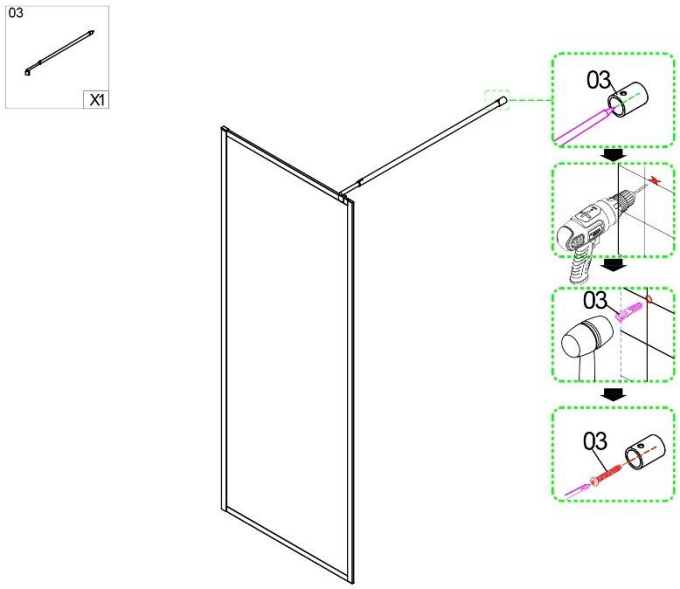	**Passo 4:** Marque os orifícios na parede para a barra de tração e aperte o parafuso**.**
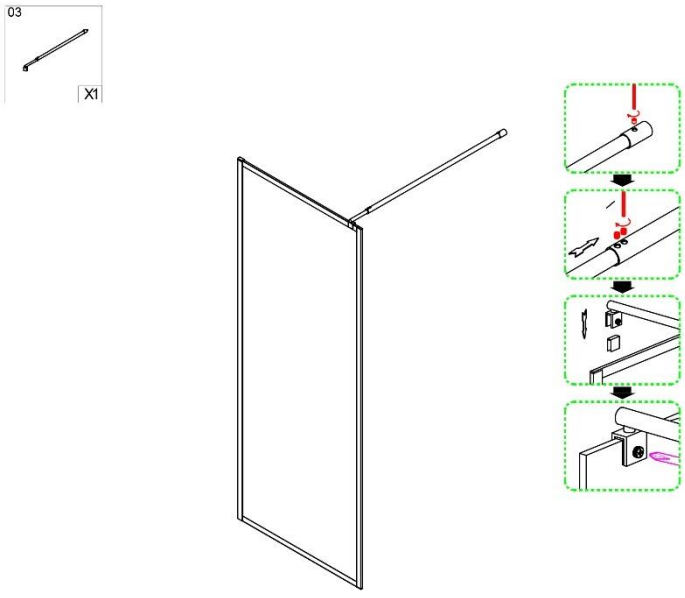	**Passo 5:** Insira o tirante e fixe-o com o suporte do tirante.

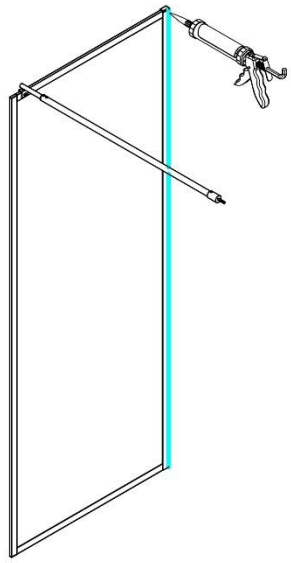 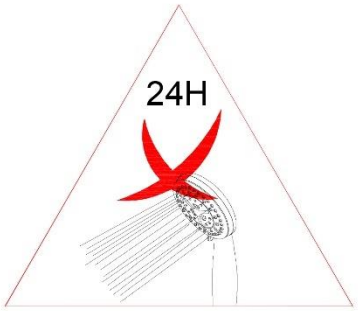	**Passo 6:** Selar a divisória do duche com silicone. Certifique-se de que o duche não é utilizado durante 24 horas.

6. Aplicação

6.1. Instruções de segurança

As seguintes informações sobre saúde e segurança devem ser lidas com atenção.

Risco de ferimentos
O manuseamento incorreto durante o funcionamento pode provocar ferimentos



- Não utilizar um produto danificado.
- Não efetuar quaisquer modificações no produto.
- O produto não é um brinquedo para crianças, uma parede de escalada ou um equipamento desportivo. As crianças não podem brincar com o produto.
- Verificar as fixações em intervalos regulares e, se necessário, apertá-las.

6.2. Primeira colocação em funcionamento

Verifique se o produto apresenta danos antes de o utilizar pela primeira vez. O produto só pode ser utilizado se não estiver danificado.

6.3. Funcionamento

Antes de utilizar o produto, verificar

- o estado correto.
- as fixações.

7. Resolução de problemas

Se as seguintes falhas ocorrerem durante o funcionamento, verifique as causas das mesmas utilizando a tabela seguinte. Se a avaria não puder ser rectificada através das medidas indicadas, retire o produto de serviço.

Defeito	Causa possível	Solução
O produto oscila ou vibra	- Os parafusos de fixação soltaram-se - O produto está sujeito a demasiada carga	- Apertar os parafusos de fixação - Respeitar os limites de carga

Se ocorrer outro problema com o produto, contacte-nos.

8. Manutenção e cuidados

8.1. Instruções de segurança

Risco de ferimentos
O manuseamento incorreto durante o funcionamento pode provocar ferimentos

- Limpar as superfícies com um pano húmido e um detergente suave. Não utilize produtos de limpeza agressivos ou produtos de limpeza de alta pressão para a limpeza.
- Enxaguar a divisória de duche com água ou utilizar uma solução de sabão suave. Não utilizar produtos de limpeza agressivos.
- As peças defeituosas ou enferrujadas devem ser imediatamente substituídas de acordo com estas instruções de montagem.
- Respeite também as instruções do fabricante do produto de limpeza.

9. Desmontagem

9.1. Instruções de segurança

Perigo de ferimentos
Um manuseamento incorreto durante a desmontagem pode provocar ferimentos

- O produto tem grandes dimensões, pelo que são necessárias pelo menos 2 pessoas para a desmontagem.
- Proteger o produto contra quedas antes de o desmontar.

A desmontagem do produto deve ser efectuada na ordem inversa à da montagem. (**ver capítulo Montagem**)

10. Eliminação

- Eliminar o produto e todos os componentes de acordo com os regulamentos locais e específicos do país para evitar danos no ambiente.
- As nossas embalagens são fabricadas com materiais amigos do ambiente. Podem ser reciclados e, por isso, servem como matéria-prima valiosa. Elimine o material de embalagem (cartão, embalagens sujas, etc.) separadamente e de forma adequada, de acordo com os regulamentos nacionais aplicáveis.
- Se tiver dúvidas sobre a eliminação, contacte o fabricante.
- Também pode obter informações sobre a eliminação correta nos centros de eliminação de

resíduos locais

Home Deluxe GmbH
Schanzeweg 2
32312 Lübbecke
Lübbecke, Alemanha
Tel: +49 (0)5743 6181-0
www.home-deluxe-gmbh.de

GA-189-00_BAKI
2023/12